BMP80 | Brushless

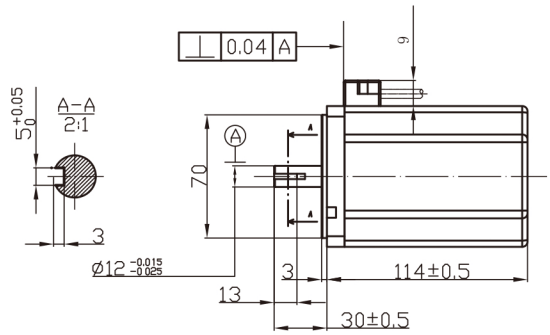

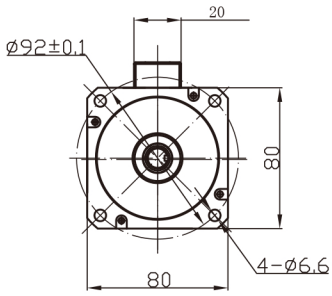

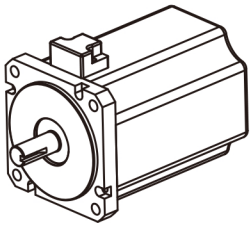

Motor Data

	电机型号	Motor model		BMP8024	BMP8048		
1	额定电压	Nominal voltage	VT	24	48		VDC
2	空载转速	No load speed	Wnl	4500	4500		rpm
3	空载电流	No load current	InI	<2	<1		A
4	额定转速	Nominal speed	Wc	3650	3650		rpm
5	额定转矩	Nominal torque	Tc	1	1		Nm
6	最大转矩	Maximum torque	TP	6	6		Nm
7	额定电流	Nominal current	Ic	21.6	10.8		A
8	最大电流	Maximum current	IP	129.6	64.8		A
9	额定功率	Nominal power	PR	382	382		watts
10	最大功率	Maximum power	Pmax	696	1113		watts
11	线间电阻	Terminal resistance	Rt	0.08	0.31		Ω
12	线圈电感	Terminal inductance	L	12.6	50		μH
13	转矩常数	Torque constant	Kt	0.051	0.102		Nm /A
14	齿槽效应	Cogging	Tc Th	0	0		mNm
15	转子惯量	Rotor inertia	J		6.05		Kg*cm^2
16	最高绕组温度	Max. winding	Temp		120		°C
17	极对数	Number of pole pairs	p		4		
18	重量	Weight	Wt		1.7		kg
19	电机绝缘等级	Motor insulation class			class B		
20	防护等级	Protection class			IP64		
21	使用环境	Ambient tempertature			-20~+40°C		
22	接线定义	Teminal definitions		U: 绿 V: 黑 W: 红 +5V: 黄 GND:灰 H1: 棕 H2: 橙 H3: 蓝 温控电阻: 紫			

Graph
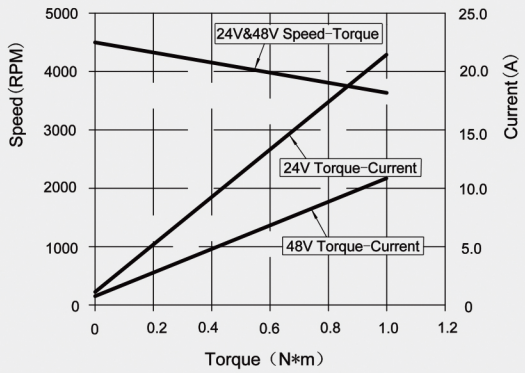
Torque-Speed- Current